Istruzioni per l'uso

Cabina doccia BAKI

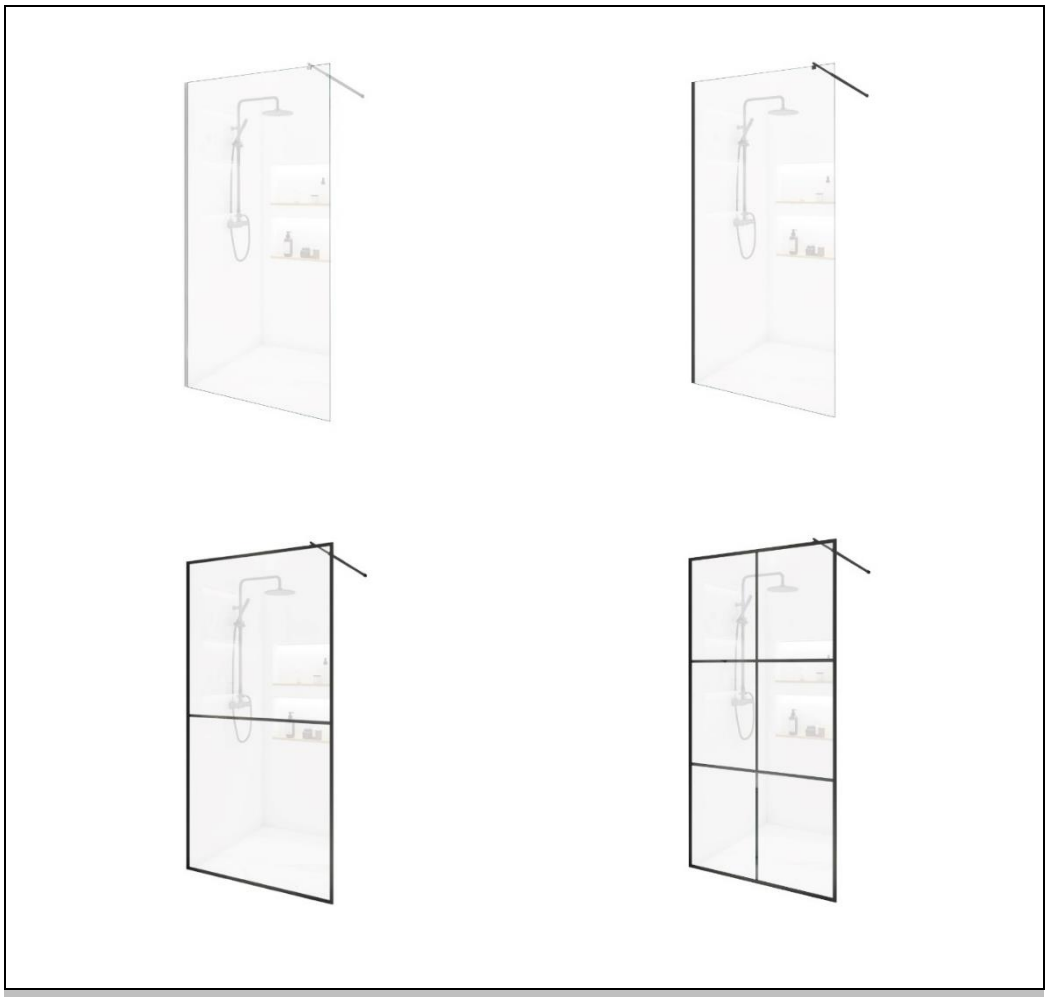

Istruzioni d'uso originali

Progettato in Germania

IMPORTANTE:
CONSERVARE PER RIFERIMENTO FUTURO. LEGGERE ATTENTAMENTE!

Indice dei contenuti

1. Informazioni generali ... 3
1.1. Panoramica del prodotto ... 3
1.2. Note generali ... 3
1.3. Garanzia ... 3
2. Informazioni sulle istruzioni per l'uso ... 4
2.1. Disponibilità delle istruzioni per l'uso ... 4
2.2. Gruppi target delle istruzioni per l'uso ... 4
2.3. Informazioni sulla traduzione ... 4
2.4. Spiegazione dei simboli ... 4
2.5. Informazioni generali sulle istruzioni per l'uso ... 4
2.6. Uso previsto ... 5
2.7. Istruzioni generali di sicurezza ... 5
3. Caratteristiche del prodotto ... 7
3.1. Dati tecnici ... 7
4. Ambito di consegna ... 9
5. Montaggio ... 11
5.1. Istruzioni di sicurezza ... 11
5.2. Struttura del prodotto ... 12
6. Applicazione ... 18
6.1. Istruzioni di sicurezza ... 18
6.2. Messa in servizio iniziale ... 18
6.3. Operazione ... 18
7. Risoluzione dei problemi ... 19
8. Manutenzione e cura ... 19
8.1. Istruzioni di sicurezza ... 19
9. Smontaggio ... 19
9.1. Istruzioni di sicurezza ... 19
10. Smaltimento dei rifiuti ... 19

Gentile cliente,

Grazie per aver scelto un prodotto di **Home Deluxe GmbH**. Le auguriamo di apprezzare la sua nuova cabina doccia BAKI.

Le istruzioni per l'uso vi supportano nell'installazione, nella messa in funzione, nel funzionamento e nella manutenzione del prodotto. Le istruzioni per l'uso e le avvertenze di sicurezza devono essere lette attentamente e integralmente. Osservare queste istruzioni per evitare pericoli.

1. Informazioni generali

1.1. Panoramica del prodotto

Modello: Cabina doccia BAKI

Variante	ID articolo	ID variante
Alluminio	20794	49792
Nero	20797	49804
Telaio nero	20799	49815
Nero 2 Raster	20801	49826
Nero 6 Raster	20803	49837

1.2. Note generali

Per soddisfare le nostre richieste, miglioriamo costantemente la qualità, semplifichiamo l'installazione e il funzionamento e adattiamo i prodotti alle esigenze dei clienti. A causa di questi cambiamenti, la versione attuale delle istruzioni per l'uso è disponibile sulla nostra homepage.

Il termine "prodotto" è utilizzato nelle istruzioni per l'uso della "cabina doccia BAKI".

1.3. Garanzia

La responsabilità legale per i difetti e i diritti di garanzia si applicano a partire dalla data di acquisto.

Home Deluxe GmbH non si assume alcuna responsabilità per i danni causati dalla mancata osservanza delle istruzioni per l'uso. I reclami derivanti da un'installazione o da un uso improprio sono esclusi dalla garanzia. In caso di difetti del prodotto, si prega di contattare il nostro servizio clienti per iscritto utilizzando il modulo di contatto sulla nostra homepage, indicando il nome del prodotto, il numero di serie e una foto della targhetta:

Home Deluxe GmbH
Schanzeweg 2
32312 Lübbecke
Germania
Tel: +49 (0)5743 6181-0
www.home-deluxe-gmbh.de

In caso di ulteriori domande si prega di contattare il nostro servizio clienti utilizzando il modulo di contatto.

2. Informazioni sulle istruzioni per l'uso

2.1. Disponibilità delle istruzioni per l'uso

Le istruzioni per l'uso sono parte integrante del prodotto e devono essere conservate complete e nelle immediate vicinanze del prodotto.

2.2. Gruppi target delle istruzioni per l'uso

Le istruzioni per l'uso devono essere lette e rispettate da ogni persona coinvolta in una delle seguenti attività o utilizzi:

- Disimballaggio
- Montaggio / Installazione
- Messa in servizio / Funzionamento
- Manutenzione / ispezione / cura
- Risoluzione dei problemi / riparazione
- Smaltimento dei rifiuti

2.3. Informazioni sulla traduzione

Le istruzioni per l'uso originali sono state scritte in tedesco. Ogni altra lingua disponibile è una traduzione della versione tedesca.

2.4. Spiegazione dei simboli

Simbolo	Spiegazione dei simboli
	**ATTENZIONE** Il simbolo indica possibili pericoli che potrebbero causare lesioni gravi o mortali. Prima di eseguire la fase di installazione o applicazione corrispondente, leggere la nota corrispondente.
	**INFO** I simboli forniscono informazioni importanti e indicano danni materiali. Osservarli prima di eseguire la fase di installazione o applicazione corrispondente per comprendere i problemi ed evitare danni.
	**Leggere le istruzioni per l'uso** Il simbolo indica che le istruzioni per l'uso devono essere lette attentamente prima di montare/installare e/o mettere in funzione l'apparecchio.
	**Leggere le istruzioni per la riparazione** Il simbolo indica che, in caso di necessità di riparazione, è necessario rivolgersi al centro di assistenza autorizzato più vicino.

2.5. Informazioni generali sulle istruzioni per l'uso

Le istruzioni per l'uso si riferiscono alla cabina doccia BAKI. Esse contengono importanti informazioni sull'installazione, il funzionamento, la manutenzione e la pulizia. Le istruzioni per l'uso, in particolare le istruzioni di sicurezza, devono essere lette attentamente prima di utilizzare il prodotto; conservare le istruzioni per l'uso in un luogo sicuro. Per evitare lesioni o danni accidentali, utilizzare il prodotto solo come descritto nelle presenti istruzioni per l'uso. Se si cede la cabina doccia BAKI a terzi, è necessario consegnare anche le presenti istruzioni per l'uso.

2.6. Uso previsto

Il prodotto è di alta qualità, durevole e destinato o adatto esclusivamente all'uso privato in misura ragionevole e abituale. Inoltre, il nostro prodotto **non è** destinato all'uso commerciale. L'uso commerciale è consentito solo previa autorizzazione scritta di Home Deluxe GmbH.

Il prodotto è destinato all'uso esterno come tettoia.

Utilizzare il prodotto solo come descritto nelle presenti istruzioni per l'uso. Qualsiasi altro uso è da considerarsi improprio e può causare danni a cose o persone. Il produttore non si assume alcuna responsabilità per i danni causati da un uso improprio o non corretto.

2.7. Istruzioni generali di sicurezza

Avvertenze generali di pericolo



- L'uso improprio può causare gravi lesioni personali e danni alle cose. Per questo motivo, il montaggio, l'installazione, la messa in funzione, la ricerca guasti, la manutenzione e la riparazione devono essere eseguiti esclusivamente da personale qualificato.
- Installare il prodotto **solo** se la fornitura è completa e in perfetto stato.
- Assicurarsi che tutti i componenti siano integri e correttamente installati. Se non sono installati correttamente, vi è il rischio di lesioni. Le parti danneggiate possono compromettere la sicurezza e il funzionamento.
- Posizionare il prodotto solo su una superficie sicura, piana e solida.
- Non apportare modifiche al prodotto.
- Controllare il fissaggio a intervalli regolari.

Pericolo per i bambini



- **Pericolo di soffocamento!** Tenere i bambini lontani dai materiali di imballaggio.
- Tenere i bambini lontani dal prodotto.
- Tenere i bambini lontani dal luogo di montaggio durante l'assemblaggio del prodotto. La fornitura contiene piccole parti che possono essere ingerite o causare gravi lesioni.
- **Rischio di lesioni!** Il prodotto non è un giocattolo per bambini, una parete da arrampicata o un'attrezzatura sportiva. Quando ci si arrampica sul prodotto c'è il rischio di incidenti che possono causare la morte.
- I bambini possono ferirsi giocando con il prodotto o tirandolo su.
- Non collocare il prodotto direttamente o nelle immediate vicinanze di un'area di gioco.
- Spiegare ai bambini come utilizzare correttamente il prodotto e non lasciarli mai senza sorveglianza mentre giocano.
- Rimuovere tutti gli oggetti appuntiti, i vetri rotti o le pietre dalle vicinanze del prodotto. Assicurarsi che i bambini che giocano non siano a rischio.
- Spiegate ai bambini come maneggiare correttamente il prodotto.
- Assicurarsi che i bambini piccoli non mettano in bocca le parti più piccole.

Rischio di lesioni

L'uso improprio del prodotto può provocare lesioni.



- Controllare che il prodotto non presenti danni visibili prima di ogni utilizzo.
- Non apportare modifiche al prodotto. Eventuali modifiche devono essere autorizzate per iscritto dal produttore ed eseguite secondo le istruzioni.
- Se il prodotto è danneggiato, non deve più essere utilizzato. Le parti danneggiate devono essere riparate o sostituite con ricambi originali.
- Assicurarsi che il prodotto sia installato in modo sicuro per evitare lesioni.

Rischio di danni



- L'uso improprio del prodotto può causare danni.
- I lavori di riparazione e manutenzione dell'impianto elettrico devono essere eseguiti esclusivamente da un elettricista qualificato.
- Non aprire la confezione con oggetti appuntiti (ad es. coltelli, forbici o simili) per non danneggiare il prodotto. Prestare attenzione durante l'apertura.
- Se si apre la confezione in modo incauto con un coltello o altri oggetti appuntiti, il prodotto potrebbe danneggiarsi. Fare molta attenzione quando si apre la confezione.
- Non salire sul prodotto per evitare il rischio di caduta e ribaltamento.
- Non utilizzare il prodotto in prossimità di fonti di calore o fiamme libere.

Pericolo di esplosione



- **Attenzione**: non conservare all'interno del prodotto sostanze altamente infiammabili, combustibili o esplosive. Le sostanze altamente infiammabili possono prendere fuoco.

3. Caratteristiche del prodotto

3.1. Dati tecnici

BAKI	80 cm	90 cm
Dimensioni (H x L x P)	200 x 80 x 1 cm	200 x 90 x 1 cm
Peso	39,5 kg	44 kg
Materiale del telaio	Alluminio	Alluminio
Barra di stabilizzazione del materiale	Acciaio inox	Acciaio inox

100 cm	110 cm	120 cm	130 cm
200 x 100 x 1 cm	200 x 110 x 1 cm	200 x 120 x 1 cm	200 x 130 x 1 cm
48,5 kg	53 kg	57,5 kg	62 kg
Alluminio	Alluminio	Alluminio	Alluminio
Acciaio inox	Acciaio inox	Acciaio inox	Acciaio inox

140 cm	150 cm	160 cm
200 x 140 x 1 cm	200 x 150 x 1 cm	200 x 160 x 1 cm
67 kg	72 kg	76 kg
Alluminio	Alluminio	Alluminio
Acciaio inox	Acciaio inox	Acciaio inox

Disegno quotato

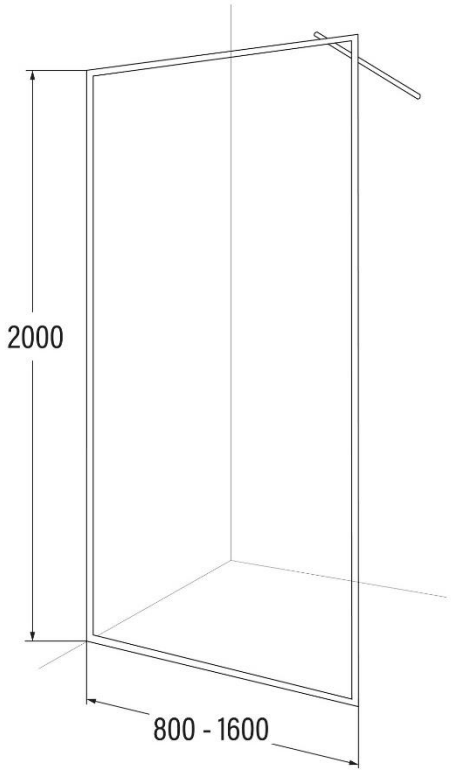

Alle Maßangaben in mm

4. Ambito di consegna

Al momento della consegna, verificare che l'imballaggio non presenti danni esterni. Inoltre, subito dopo il disimballaggio, verificare che la fornitura sia completa e che il prodotto e tutti i componenti siano in perfette condizioni. Montare il prodotto solo se la fornitura è completa e non danneggiata.

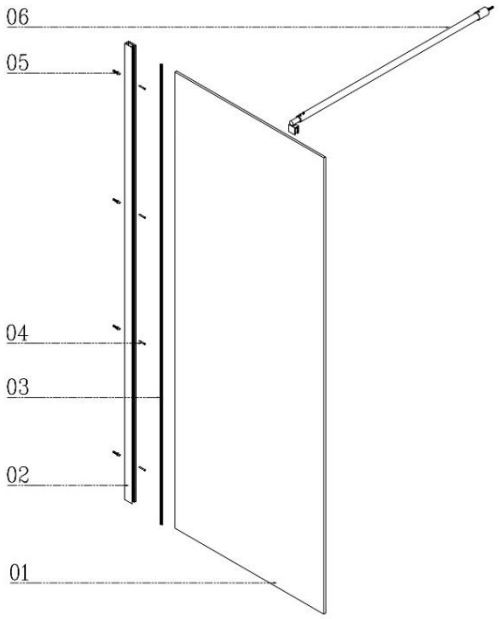

Alluminio e nero

No.	Descrizione del	Quantità	Immagini
1.	Lastra di vetro	1	
2.	Profilo di collega-mento a parete	1	
3.	Modanatura del telaio	1	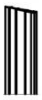
4.	Vite	4	
5.	Tasselli	4	
6	Supporto per tiranti	1	
7	Tirante	1	

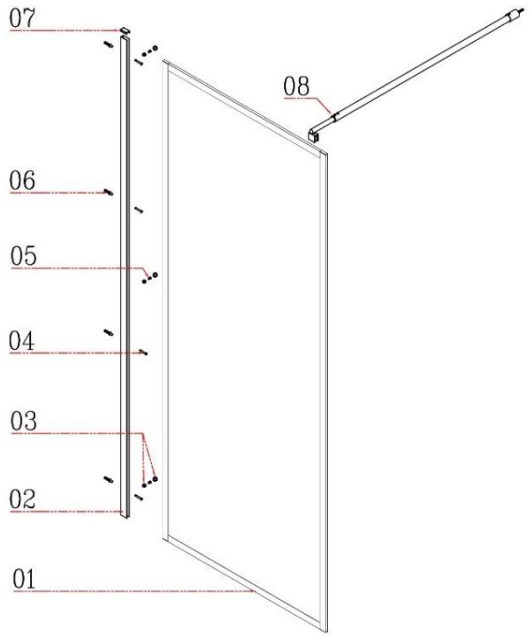

Telaio nero, 2 griglie e 6 griglie

No.	Descrizione del	Quantità	Immagini
1.	Lastra di vetro	1	
2.	Profilo di collega-mento a parete	1	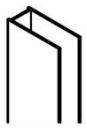
3.	Madre	1	
4.	Vite	4	
5.	Vite	1	
6	Tasselli	4	
7	Coperchio	1	
8	Tirante	1	

5. Montaggio

Potrebbe essere necessario presentare una domanda di costruzione alle autorità competenti prima di erigere il tetto a terrazza o rispettare le distanze dai vicini e dai confini di proprietà. Pertanto, prima di procedere all'installazione, verificare accuratamente le basi legali e le condizioni della propria regione!

5.1. Istruzioni di sicurezza

Tutte le informazioni sulla salute e sulla sicurezza devono essere lette.

Rischio di lesioni

Una manipolazione impropria durante l'installazione può causare lesioni



- Il prodotto verrà consegnato in più pacchi. Assicuratevi che i pacchi vengano aperti dall'alto. Fate molta attenzione quando aprite i pacchi, poiché contengono parti fragili e vetro.
- Subito dopo il disimballaggio, verificare che la fornitura sia completa e che il prodotto e tutte le sue parti siano in perfetto stato.
- Installare il prodotto **solo** se la fornitura è completa e in perfetto stato.
- Posizionare il prodotto solo su una superficie sicura, piana e solida.
- Prima di installare il prodotto, verificare le condizioni meteorologiche. Non installarlo come frangivento diretto. Ciò potrebbe avere un effetto negativo sulla statica.
- Ancorare, montare il prodotto a parete e su una superficie solida. L'installazione deve essere eseguita da uno specialista qualificato.
- Prima di installare il prodotto a parete, verificare che sia in grado di sopportare il carico in modo permanente.
- Utilizzare il materiale di fissaggio corretto per il montaggio a parete.
- Rispettare sempre le dimensioni di montaggio e utilizzare il materiale di montaggio fornito.
- Gli errori di funzionamento, gli errori di montaggio o i danni causati dal montaggio sono esclusi dalla garanzia.
- Durante l'assemblaggio e il montaggio stesso, non posizionare le parti del prodotto sul lato esposto al vento. Prestare attenzione alle linee elettriche. Non posizionare il prodotto sotto gli alberi in modo che non possa essere danneggiato da rami pendenti o temporali.
- Per assemblare il prodotto sono necessarie almeno 3 persone.
- Se necessario, utilizzare scale adeguate per il montaggio. Assicurarsi di stare in piedi in modo sicuro mentre si lavora in altezza.
- Durante il montaggio, indossare indumenti protettivi come scarpe di sicurezza e guanti di protezione.

5.2. Struttura del prodotto

Il prodotto viene consegnato smontato e può essere assemblato con poco sforzo. Seguire attentamente le istruzioni di montaggio. Se le istruzioni non vengono seguite, non è possibile garantire il funzionamento e la sicurezza del prodotto.

Strumenti necessari

	Livella a bolla d'aria		Nastro di misurazione
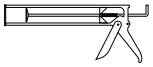	Pistola per silicone		Coltello da taglio
	Martello	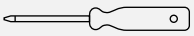	Cacciavite
	Macchina perforatrice/ Cacciavite a batteria		

- Le seguenti istruzioni devono essere lette con attenzione.

Installazione della cabina doccia BAKI in alluminio e nero

Illustrazione	Descrizione del
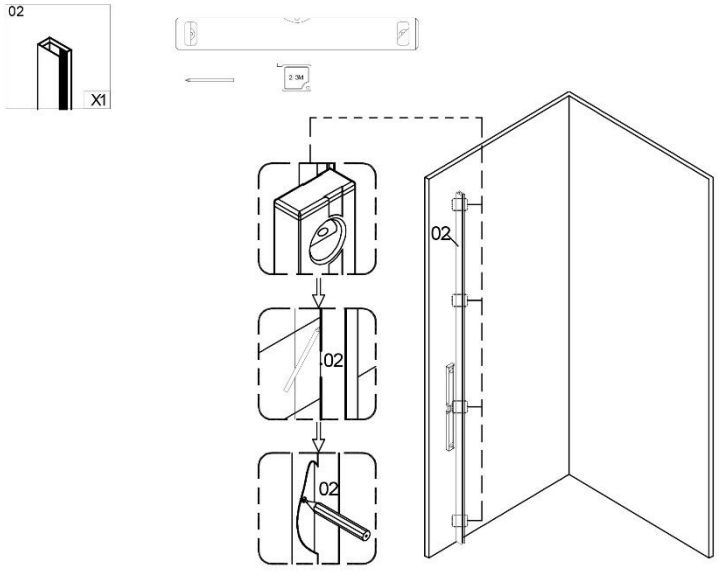	**Fase 1:** Utilizzare la livella e una matita per segnare la posizione corretta dei fori.

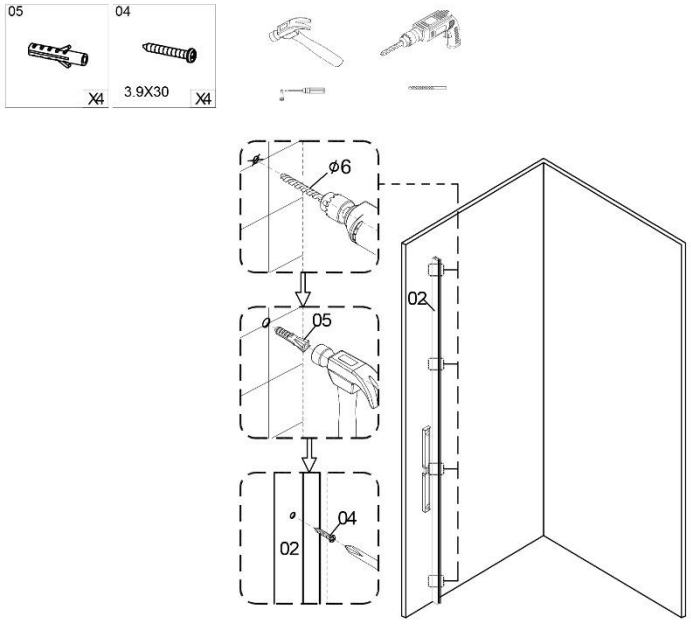	**Fase 2:** Praticare i fori nei punti contrassegnati. Inserire il tassello e serrare le viti.
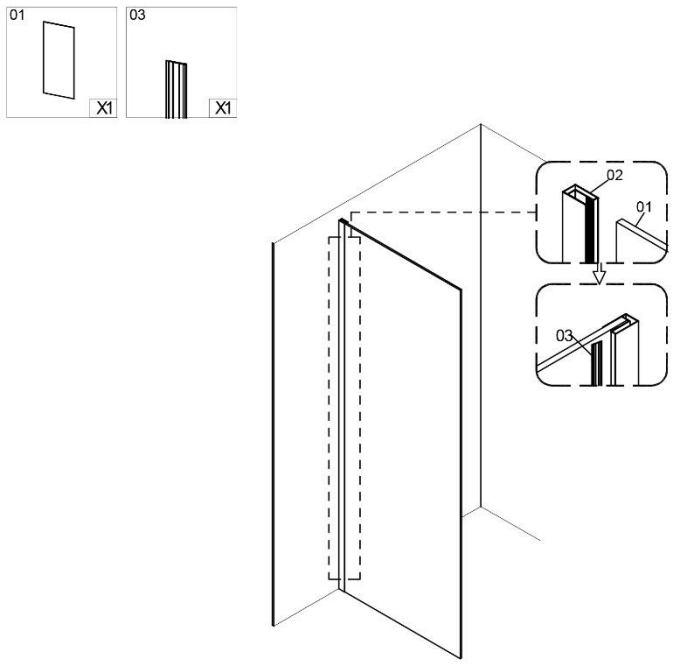	**Fase 3:** Posizionare il profilo di collegamento alla parete e la modanatura del telaio sulla lastra di vetro.

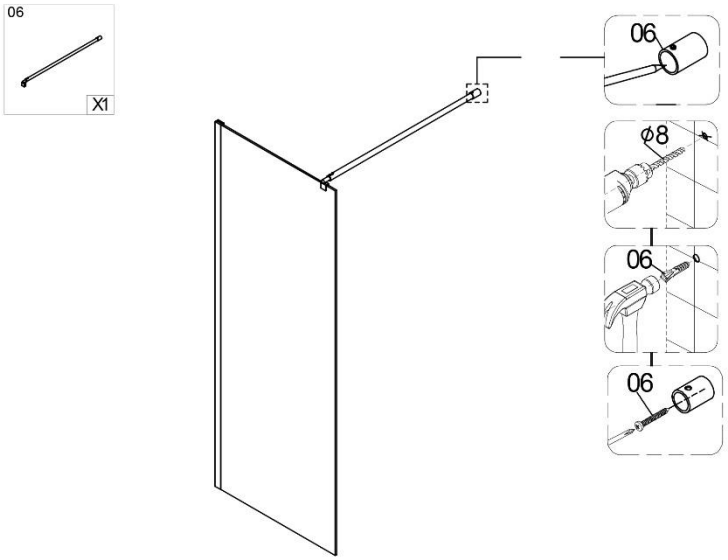	**Passo 4:** Segnare i fori sulla parete per l'asta di trazione e fissare la vite.
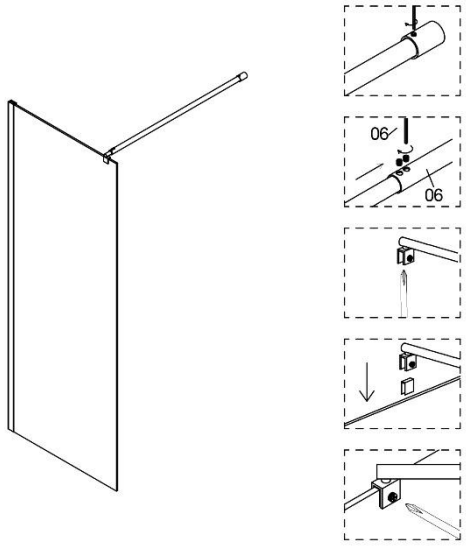	**Passo 5:** Inserire il tirante e fissarlo con il supporto del tirante.

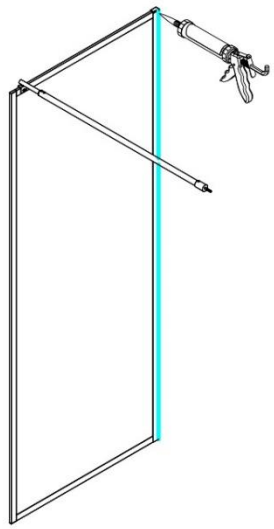 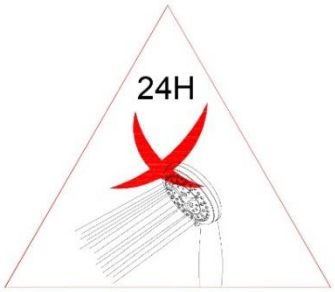	**Passo 6:** Sigillare la cabina doccia con il silicone. Assicurarsi che la doccia non venga utilizzata per 24 ore.

Installazione della cabina doccia BAKI con telaio nero 2 lamelle, 6 lamelle

Illustrazione	Descrizione del
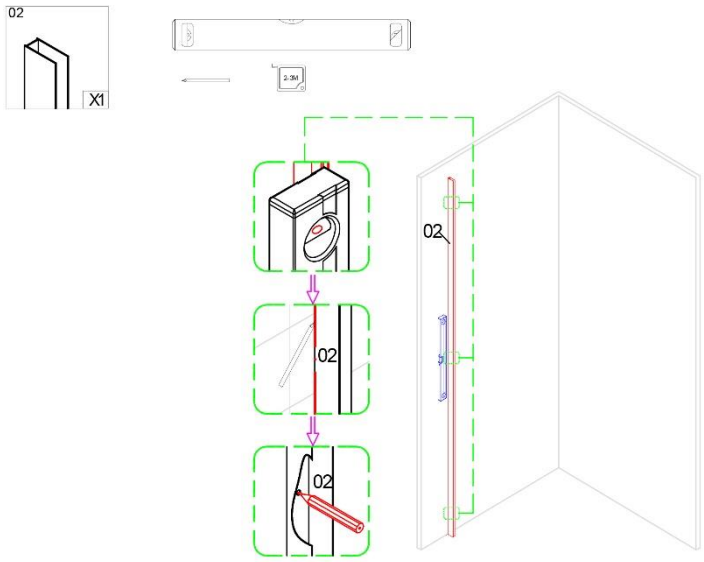	**Fase 1:** Utilizzare la livella e una matita per segnare la posizione corretta dei fori.
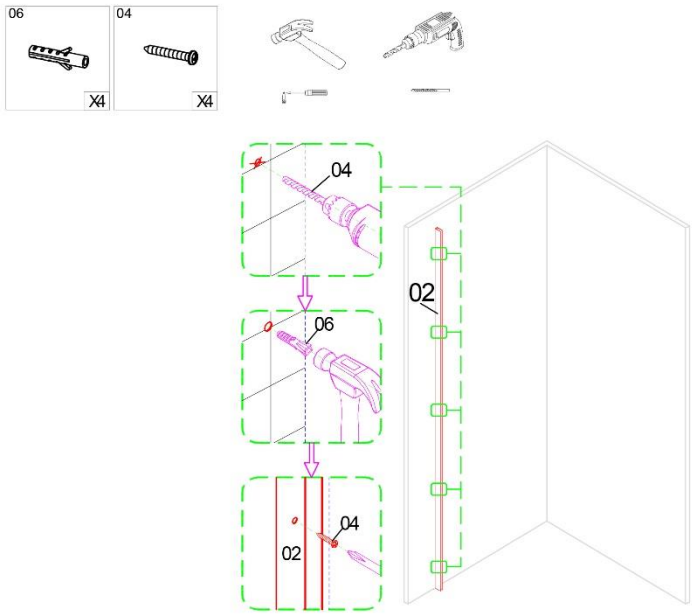	**Fase 2:** Praticare i fori nei punti contrassegnati. Inserire il tassello e serrare le viti.

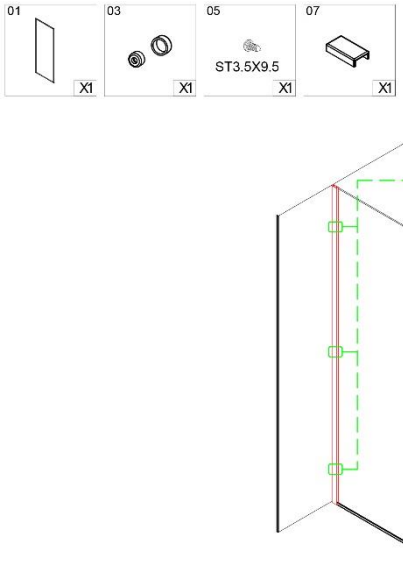	**Fase 3:** Posizionare il profilo di collegamento alla parete e la modanatura del telaio sulla lastra di vetro. Applicare il coperchio.
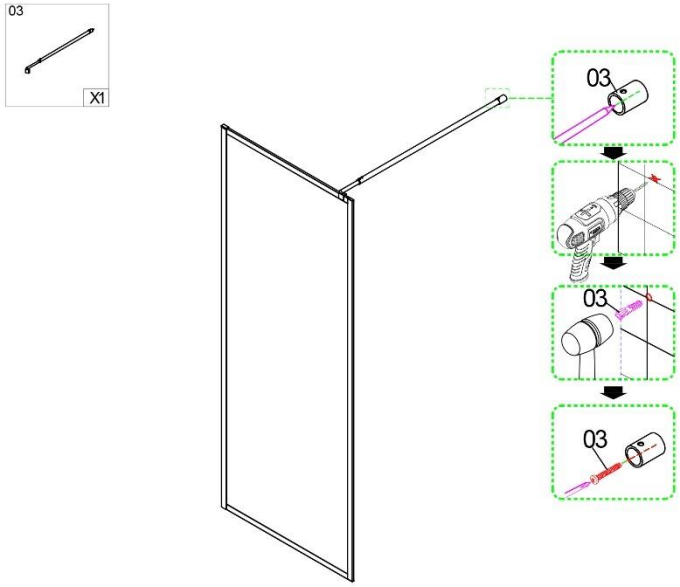	**Passo 4:** Segnare i fori sulla parete per l'asta di tensione e fissare la vite.
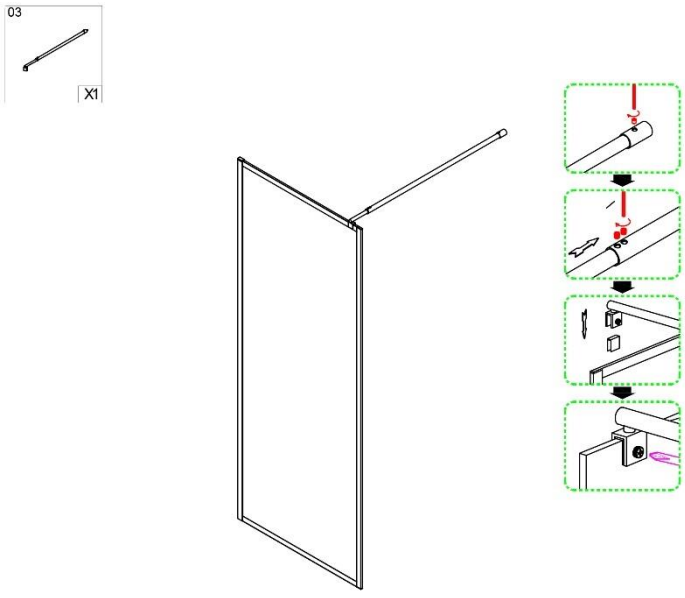	**Passo 5:** Inserire il tirante e fissarlo con il supporto del tirante.

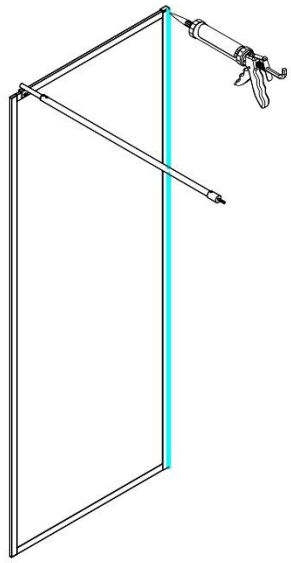 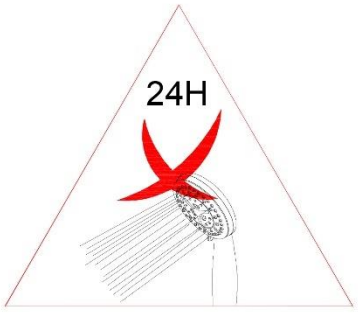	**Passo 6:** Sigillare la cabina doccia con il silicone. Assicurarsi che la doccia non venga utilizzata per 24 ore.

6. Applicazione

6.1. Istruzioni di sicurezza

Le seguenti informazioni sulla salute e sulla sicurezza devono essere lette attentamente.

Rischio di lesioni
La manipolazione impropria durante il funzionamento può provocare lesioni



- Non utilizzare un prodotto danneggiato.
- Non apportare modifiche al prodotto.
- Il prodotto non è un giocattolo per bambini, né una parete da arrampicata o un'attrezzatura sportiva. I bambini non possono giocare con il prodotto.
- Controllare il fissaggio a intervalli regolari e serrarlo se necessario.

6.2. Messa in servizio iniziale

Controllare che il prodotto non sia danneggiato prima di utilizzarlo per la prima volta. Il prodotto può essere utilizzato solo se non è danneggiato.

6.3. Operazione

Controllare prima di utilizzare il prodotto,

- la condizione corretta.
- i fissaggi.

7. Risoluzione dei problemi

Se durante il funzionamento si verificano i seguenti guasti, verificarne le cause utilizzando la tabella seguente. Se il guasto non può essere risolto con le misure elencate, mettere il prodotto fuori servizio.

Errore	Possibile causa	Soluzione
Il prodotto oscilla o vibra	- Le viti di fissaggio si sono allentate	- Serrare le viti di fissaggio
	- Il prodotto è sovraccarico	- Rispetto dei limiti di carico

Se si verifica un altro problema con il prodotto, si prega di contattarci.

8. Manutenzione e cura

8.1. Istruzioni di sicurezza

Rischio di lesioni
La manipolazione impropria durante il funzionamento può provocare lesioni



- Pulire le superfici con un panno umido e un detergente delicato. Non utilizzare detergenti aggressivi o ad alta pressione per la pulizia.
- Sciacquare la cabina doccia con acqua o con una soluzione di sapone neutro. Non utilizzare detergenti aggressivi.
- Le parti difettose o arrugginite devono essere sostituite immediatamente secondo le presenti istruzioni di montaggio.
- Osservare anche le istruzioni del produttore del detergente.

9. Smontaggio

9.1. Istruzioni di sicurezza

Rischio di lesioni
La manipolazione impropria durante lo smontaggio può provocare lesioni.



- Il prodotto è di grandi dimensioni, sono necessarie almeno 2 persone per lo smontaggio.
- Assicurare il prodotto contro la caduta prima di smontarlo.

Lo smontaggio del prodotto deve essere eseguito in ordine inverso rispetto al montaggio. (**vedi capitolo Montaggio**)

10. Smaltimento dei rifiuti



- Smaltire il prodotto e tutti i componenti in conformità alle norme locali e specifiche del Paese per evitare danni all'ambiente.
- I nostri imballaggi sono realizzati con materiali ecologici. Possono essere riciclati e quindi fungono da preziose materie prime. Smaltire il materiale di imballaggio (cartone, imballaggi sporchi, ecc.) separatamente e in modo professionale, in conformità alle normative nazionali vigenti.
- Contattare il produttore in caso di dubbi sullo smaltimento.
- È inoltre possibile ottenere informazioni sul corretto smaltimento presso i centri di smaltimento locali.

Home Deluxe GmbH
Schanzeweg 2
32312 Lübbecke
Germania
Tel: +49 (0)5743 6181-0
www.home-deluxe-gmbh.de

GA-189-00_BAKI
2023/12